FICHA TÉCNICA

Misturadora de cano alto para lavatório

Referência: ET149

5 lts/m

CARACTERÍSTICAS:

- Classe de pressão: 2 a 4 bar
- Temperatura máxima: 80ºC
- Acabamento cromado resistente à corrosão

DIMENSÕES (MM)

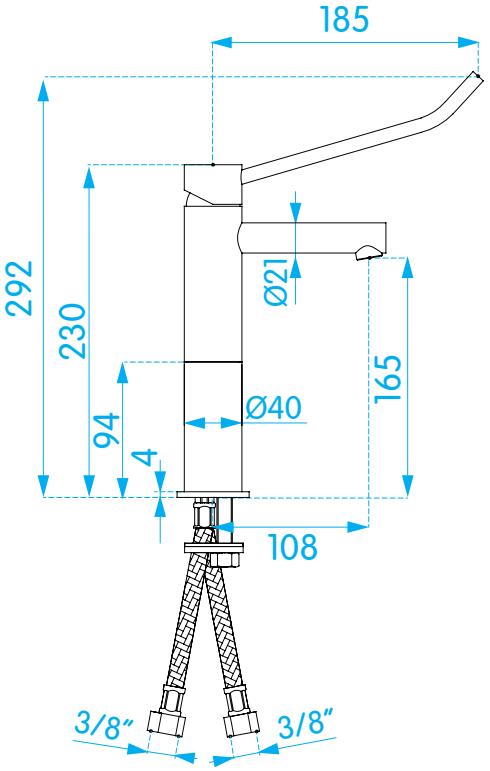

FT_ET149_04.24 PT

A Erix reserva-se o direito de introduzir alterações técnicas que melhorem o desempenho e funcionalidade do produto a qualquer momento e sem aviso prévio.